Montage Eratac T5 Monobloc TLD 20 MoA

https://www.simac.fr/fr/produit-2823-Montage-Eratac-T5-Monobloc-TLD-20-MoA

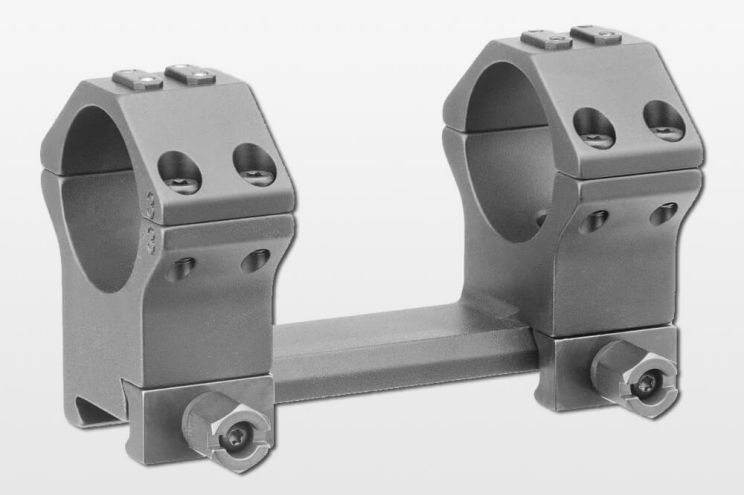

Réf.	Désignation	Catégorie légale	Hauteur (cm)	Diam.du corps (mm)	Montage	Prix public conseillé
T5013-2010	Eratac T5 Monobloc 30 - 20 Moa BH 10	Vente libre	1.0	30 mm	Rail Picatinny	450,00 € TTC
T5013-2015	Eratac T5 Monobloc 30 - 20 Moa BH 15	Vente libre	1.5	30 mm	Rail Picatinny	450,00 € TTC
T5013-2022	Eratac T5 Monobloc 30 - 20 Moa BH 22	Vente libre	2.2	30 mm	Rail Picatinny	450,00 € TTC
T5013-2025	Eratac T5 Monobloc 30 - 20 Moa BH 25	Vente libre	2.5	30 mm	Rail Picatinny	450,00 € TTC
T5013-2035	Eratac T5 Monobloc 30 - 20 Moa BH 35	Vente libre	3.5	30 mm	Rail Picatinny	450,00 € TTC
T5014-2011	Eratac T5 Monobloc 34 - 20 Moa BH 11	Vente libre	1.1	34 mm	Rail Picatinny	450,00 € TTC
T5014-2013	Eratac T5 Monobloc 34 - 20 Moa BH 13	Vente libre	1.3	34 mm	Rail Picatinny	450,00 € TTC
T5014-2019	Eratac T5 Monobloc 34 - 20 Moa BH 19.5	Vente libre	1.9	34 mm	Rail Picatinny	450,00 € TTC
T5014-2023	Eratac T5 Monobloc 34 - 20 Moa BH 23	Vente libre	2.3	34 mm	Rail Picatinny	450,00 € TTC
T5014-2027	Eratac T5 Monobloc 34 - 20 Moa BH 27	Vente libre	2.7	34 mm	Rail Picatinny	450,00 € TTC
T5014-2033	Eratac T5 Monobloc 34 - 20 Moa BH 33	Vente libre	3.3	34 mm	Rail Picatinny	450,00 € TTC
T5016-2021	Eratac T5 Monobloc 36 - 20 Moa BH 21	Vente libre	2.1	36 mm	Rail Picatinny	450,00 € TTC
T5016-2031	Eratac T5 Monobloc 36 - 20 Moa BH 31	Vente libre	3.1	36 mm	Rail Picatinny	450,00 € TTC

Montage monobloc spécial Tir Longue Distance (TLD) !

Montage monobloc droit très rigide avec compensation de 20 MoA pour le tir au delà des capacités de réglage de la lunette.

Ultra résistant, prévu pour subir les reculs les plus violents.

Montage avec inclinaison 20 MoA.

MoA signifie Minute of Angle soit en français Minute d'angle qui corresponds à 1 pouce à 100 yards ou pour les français : 2.8 cm à 100 m.

Les prix de vente conseillés sont mentionnés à titre indicatif. Les armuriers sont libres de vendre au prix qu'ils souhaitent. Textes et photos non contractuels, sujet à modification.