Rail additionnel ADVERSUS

https://www.simac.fr/en/produit-2232-Rail-additionnel-ADVERSUS

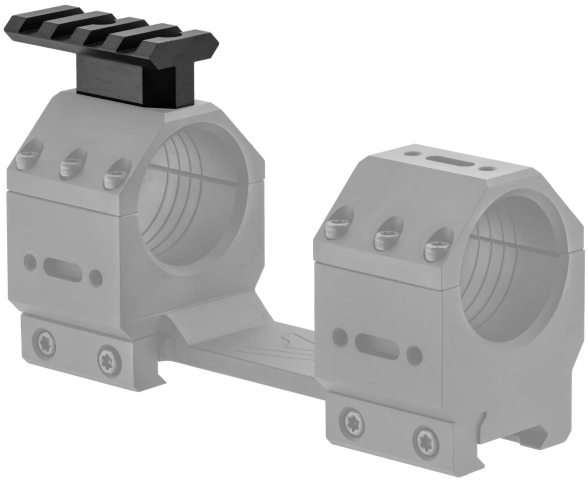

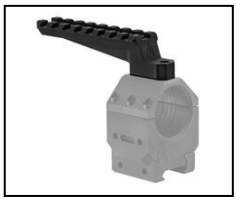

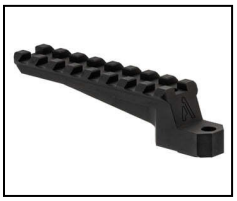

Plus de visuels disponibles sur le site

SKU	Designation	French Law	Height (cm)	Weight (g)	MSRP
MA4000	Rail additionnel ADVERSUS BH 15mm Long. 44mm	Vente libre	4.4	18	72.00 € incl. tax
MA4002	Rail additionnel ADVERSUS BH 25mm Long. 80mm	Vente libre	8	40	115.00 € incl. tax

Rail additionnel pour les montages AUDERE.

Rail haute qualité en aluminium 7075T6.

Les prix de vente conseillés sont mentionnés à titre indicatif. Les armuriers sont libres de vendre au prix qu'ils souhaitent. Textes et photos non contractuels, sujet à modification.